XRAY-6-2

Назначение

Двухсторонний светодиодный светильник используется в монохромной и цветной подсветке различных архитектурных объектов. Подходит для создания световых акцентов на отдельных элементах зданий и строений, светового «подчеркивания» особенностей архитектуры в темное время суток. Более мощный, чем X-RAY-3-2. Относится к классу прожекторов с узким углом раскрытия луча. В качестве источника света используется 12 светодиодов.

Конструкция

Корпус выполнен из авиационного алюминия Д16Т с высокой теплопроводностью. Покрытие - высококачественный порошковый материал. Степень защиты IP 65. Температура эксплуатации -40 +50 °С. Крепление осуществляется при помощи поворотной лиры с выносом от 6 до 30 см. Материал лиры на выбор: оцинкованная сталь, нержавеющая сталь, алюминий. Окраска лиры в RAL согласно требованиям Заказчика.

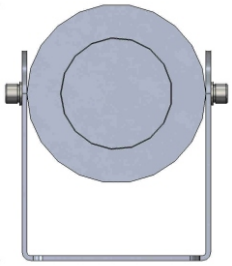

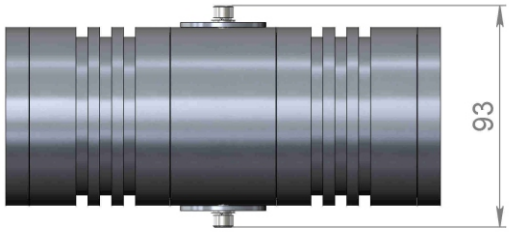

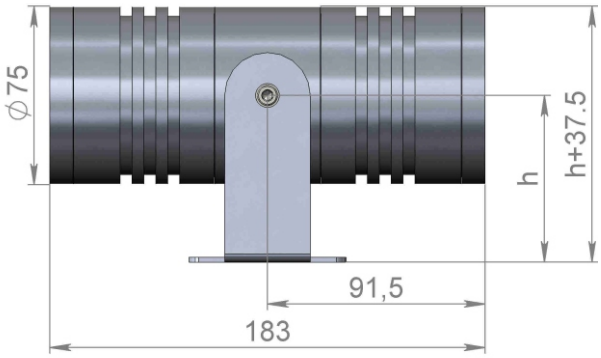

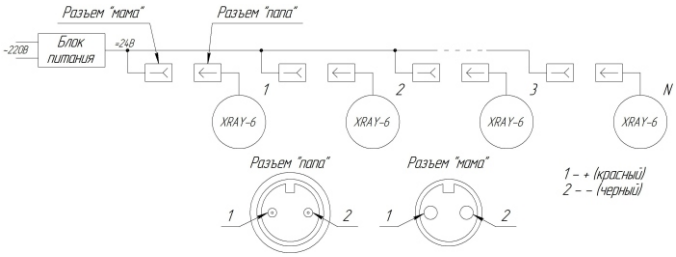

ЖК Переулок Бульварный, г.Новосибирск

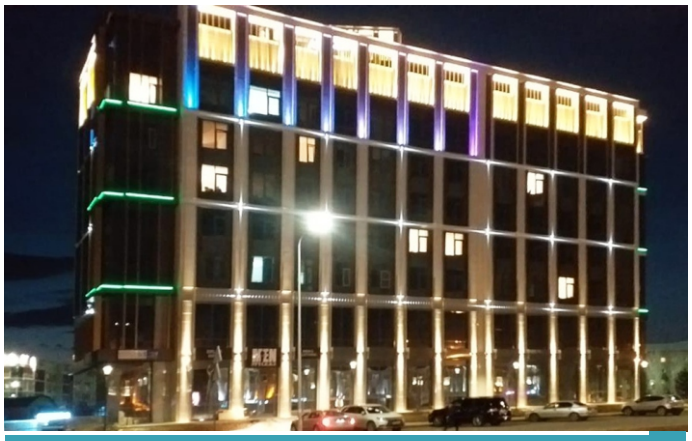

ЖК Авеню 5, г.Астана

Технические характеристики

	Модель	XRAY-6-2
Общее	*Система управления*	*нет*
	Степень защиты, IP	*65*
	Температура эксплуатации	*-40 +50*
	Температура хранения	*-50 +50*
	Климатическое исполнение	*УХЛ 1*
Светотехнические параметры	*Световая отдача, лм/Вт (3000К)*	*100*
	Световая отдача, лм/Вт (4000К)	*108*
	Световая отдача, лм/Вт (5000К)	*115*
	Световая отдача, лм/Вт (красный 620-630 нм)	*70*
	Световая отдача, лм/Вт (синий 465-485 нм)	*38*
	Световая отдача, лм/Вт (зеленый 520-535 нм)	*100*
	Световая отдача, лм/Вт (янтарный 585-595 нм)	*70*
	Пульсация светового потока,%	*<1*
	Углы раскрытия светового луча, град	*15 / 20 / 30*
Входные параметры	*Напряжение, В*	*24В DC*
	Предельный диапазон входных напряжений, В	*22-32В DC*
	Мощность, Вт	*22*
	Класс защиты от поражения электрическим током	*III*
	Коэффициент мощности	
	Частота напряжения питания, Гц	
Габариты	*Размеры без учета крепления (DxL), мм*	*75x183*
	Вес без крепления, кг	*2,5*
Прочее	*Гарантия завода-изготовителя*	*3 года со дня ввода в эксплуатацию изделия, но не более 4 лет с даты производства*
	Срок службы, час	*50 000*
	Материал корпуса	*Алюминий Д16-Т*
	Цвет покрытия корпуса	*Полимерное окрашивание в любой RAL*
	Антибликовый козырек	*Дополнительная опция по запросу*
	Магистральное подключение приборов	*Дополнительная опция по запросу*

Цвета свечения